生産中止
２０２２／０２

特徴・注意

1.便器洗浄側の給水を再生水仕様としたもの。
※2系統給水方式

＊定格：AC100V-1272W 50/60Hz
・最低必要水圧0.05MPa(流動時)
0.05MPa以下の水圧の場合、ウォシュレットの水勢が弱くなります。
また、停電時の手動レバーでの便器洗浄はできません。
0.05MPa以下の水圧の場合、便器ボウル面の洗浄能力が弱くなります。
・最高水圧は0.75MPaです。
注1：左給水専用品です。
注2：75，100塩ビ管(VU，VP75・100)共用
塩ビ管の排水ソケットとの接合：床上60±5mm
＊窓枠などと便ふたの干渉にご注意ください。
便ふたが当たって開ききらないことがあります。
＊給排水位置が適切でないと、止水栓が製品に干渉することがあります。
＊製品背面に電源を設けないでください。
コンセントが製品と干渉し、抜き差しができない場合があります。
＊電源コンセントは水や小水がかからない位置に設置してください。
また、壁給水の真下部に電源コンセントを設置したり、給水用ホースと
電源コンセントを接触させないでください。感電・発火の原因になります。
＊本体左右側面は、給水フィルター・脱臭フィルターお手入れ時の取りはずしや
停電時の便器洗浄操作、及び電池ボックスの取り付けなどのため
150mm以上の空間を確保してください。
注3：立て配管などがある場合は、立て配管などから150mm以上の
空間を確保してください。
＊上記以外の設置条件は、総合カタログ等に記載の使用上のご注意を
ご確認ください。
※1：便ふた全開でお掃除リフト時

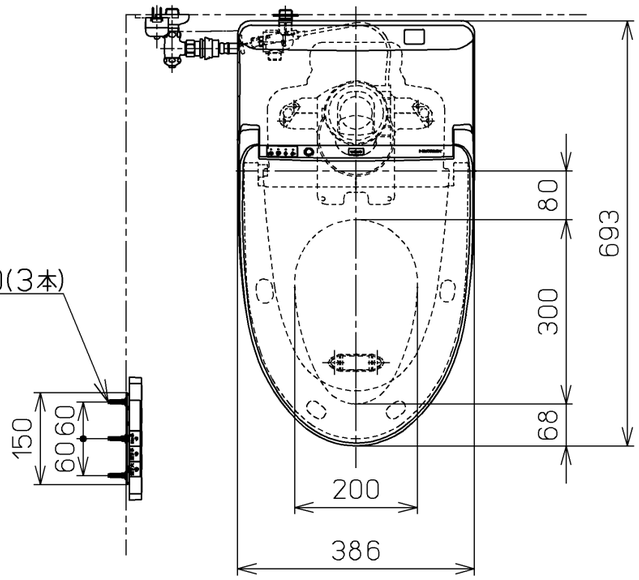

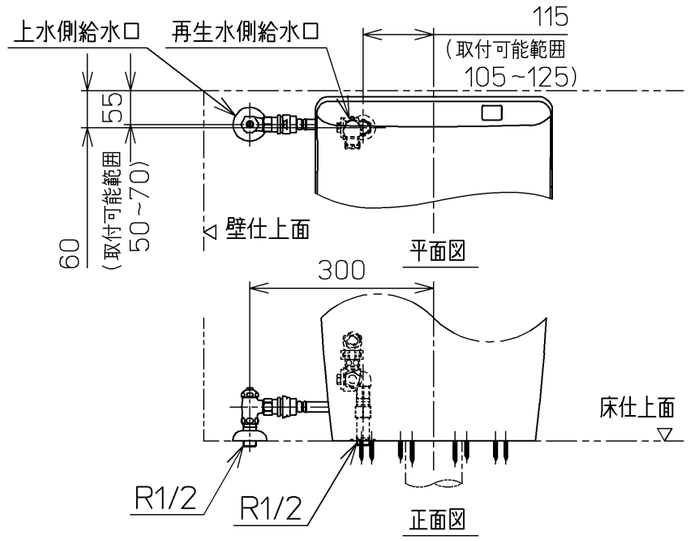

床給水仕様の場合

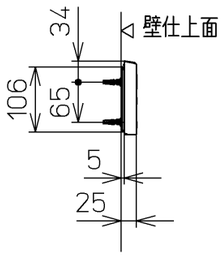

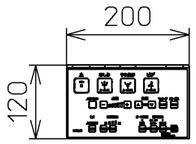

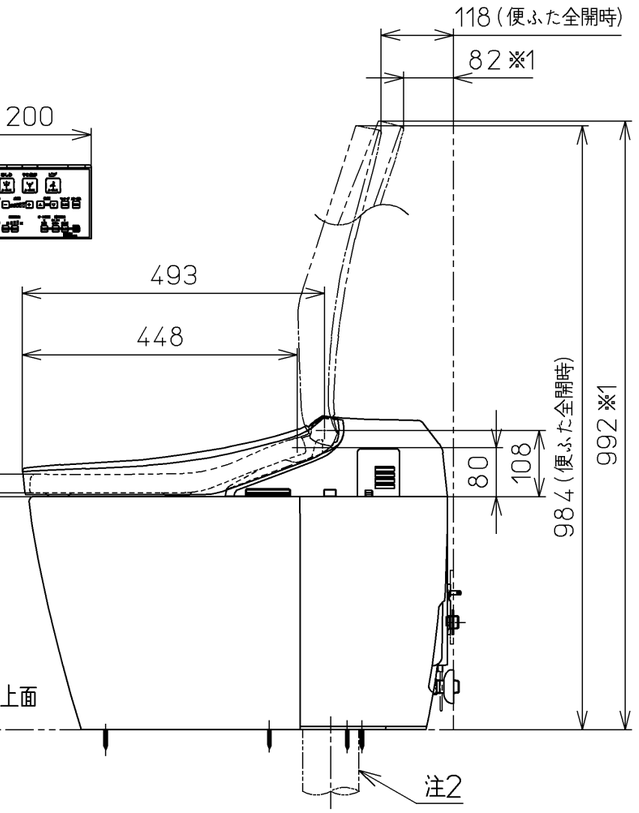

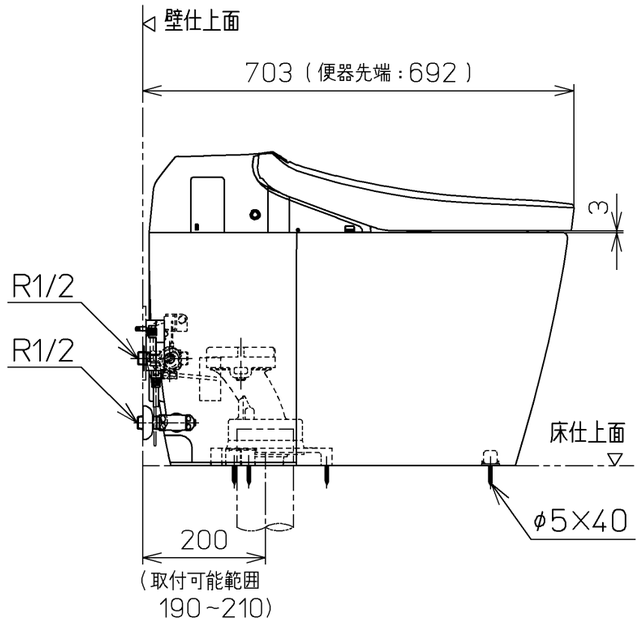

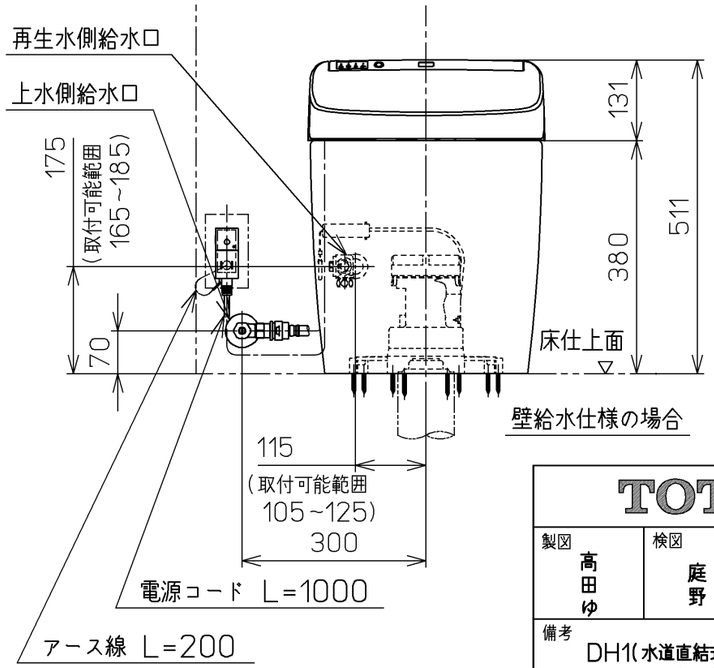

壁給水仕様の場合

TOTO		単位 mm	名称 ウォシュレット一体形 便器ネオレスト
製図 高田ゆ	検図 庭野 持田	日付 18-12-18	尺度 1：10
品番 CES9565RT15			
備考 DH1(水道直結式) 一般地・流動兼用，S排水		機能部：TCF9565RV15 陶器部：CS989BV1	図番 CES9565RT15_A0100
A3			ページNo. 1-1 (改)